fiche technique JURA NOVA

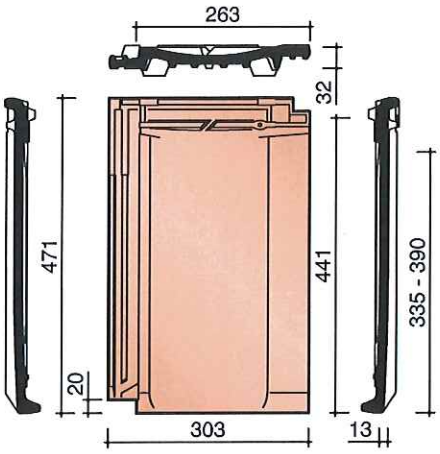

Définition:	Tuile en terre cuite à onde douce, double emboîtement latéral, simple emboîtement de tête et pureau variable.
Pente minimale avec sous-toiture KoraFleece® ou KoraFleece® Plus:	25°
Pente minimale avec lattage 335 mm avec sous-toiture KoraFleece®Plus:	20° tot 25° Des pentes plus basses exigent des mesures spéciales. A ce sujet, veuillez consulter nos conseils spéciaux.
Distance de lattage:	± 335 - 390 mm [EN 1024]
Largeur utile:	± 263 mm [EN 1024]
Nombre de pièces/m²:	± 9,7 - 11,3
Poids par pièce:	± 4,3 kg
Poids par m²:	± 41,70 kg - 48,59 kg
Résistance à la flexion:	> 1200 N [EN 538]
Facteur d'imperméabilité:	≤ 0,5 cm³/cm².d [EN 539-1]
Résistance au gel:	Ingélif [EN 539-2]
Nombre de pièces par palette:	240
Nombre de pièces par petite palette:	-
Poids par palette:	± 1055 kg
Nombre de m² par palette:	± 24,74 m² avec lattage maximal ± 21,24 m² avec lattage minimal
Pose:	A joints droits
Panneaux solaires:	Les panneaux photovoltaïques KoraSun® s'intègrent parfaitement à ce modèle de tuile.

Vous pouvez télécharger ces informations et beaucoup d'autres, comme des cahiers de charges, sur notre site Internet: **www.koramic.com**

N°	DESCRIPTION	CODE REF.
1A	FAITIERE	1000
1B	ARETIER	1000
2A	FRONTON	1040
2B	ABOUT D'ARETIER	1060
3	TUILE DE RIVE GAUCHE	7080
	TUILE A DOUBLE BOURRELET	8050
4	TUILE DE RIVE DROITE	7090
11	TUILE FAITIERE UNIVERSELLE	2200
14	TUILE TROIS QUART	8030
16	KIT TUILE A DOUILLE + MITRON	8729
17	TUILE CHATIERE	8640
19	RENCONTRE	5000
	JONCTION	5610
24	FRONTON POUR TUILE FAITIERE UNIVERSELLE	2240

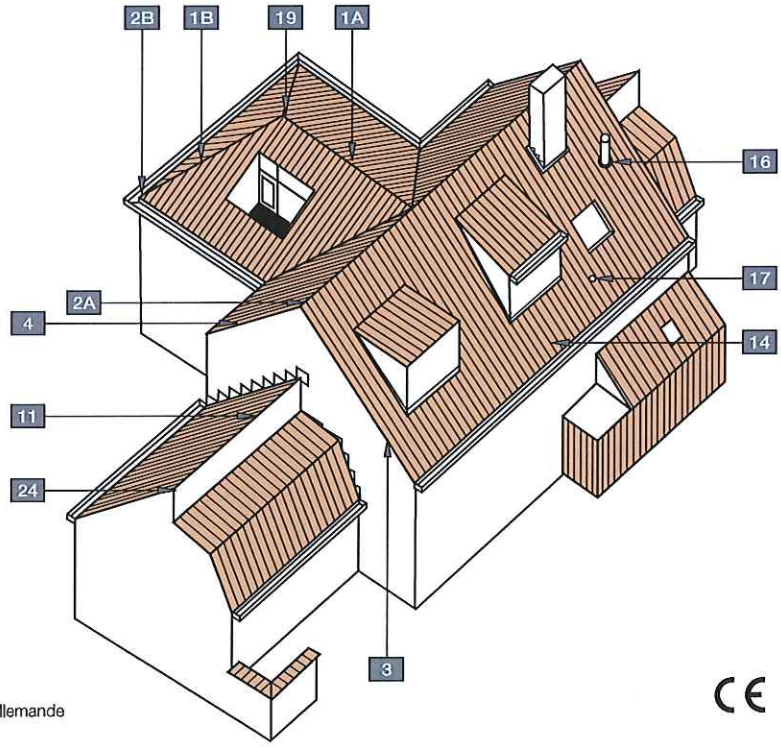

- marque de qualité NF
- conforme, sur base de la EN 1304, à la norme belge, néerlandaise et allemande

CE